///// DATI TECNICI

Materiale Acciaio
Attacchi 1/2”
Collettori verticali 30x40 mm
Tubi orizzontali ø 22 mm
Pressione massima di esercizio 8 bar

Temperatura massima di esercizio 95 ºC
Versione cromata Potenza termica -30% circa rispetto al radiatore verniciato
Disponibile in 4 altezze e 4 larghezze

Finitura Bianco RAL 9016, nero RAL 9005 o cromato
Installazione Verticale
Modello esposto 1.120 x 500 mm Bianco RAL 9016

10 ANNI | GARANZIA

VERSIONE ELETTRICA DISPONIBILE

2 ANNI | GARANZIA COMPONENTI ELETTRONICI

Zeta X

IDRAULICO

Design Classic

///// SPECIFICHE E PREZZI

Altezza H (mm)	Larghezza L (mm)	Interasse C (mm)	Contenuto d'acqua (l)	Peso (Kg)	Numero di tubi	Potenza termica Δ T 50 °C W	Potenza termica Δ T 40 °C W	Potenza termica Δ T 30 °C W	Esponente
770	450	400	2,3	3,8	12	**276**	208	146	1,25
770	500	450	2,8	4,1	12	**299**	225	158	1,25
770	550	500	3,1	4,5	12	**322**	243	170	1,25
770	600	550	3,4	4,9	12	**344**	260	182	1,25
1120	450	400	4,1	6,3	19	**422**	319	222	1,24
1120	500	450	4,7	6,7	19	**459**	347	241	1,24
1120	550	500	5,4	7,1	19	**495**	374	260	1,24
1120	600	550	5,9	7,4	19	**539**	404	286	1,24
1500	450	400	4,8	8,9	26	**574**	433	302	1,26
1500	500	450	5,1	9,2	26	**624**	471	328	1,26
1500	550	500	5,6	9,8	26	**674**	509	354	1,26
1500	600	550	6,2	10,3	26	**736**	556	387	1,26
1720	500	450	6,8	10,5	34	**782**	590	421	1,21
1720	550	500	7,2	11,1	34	**847**	639	457	1,21

///// SCHEMA

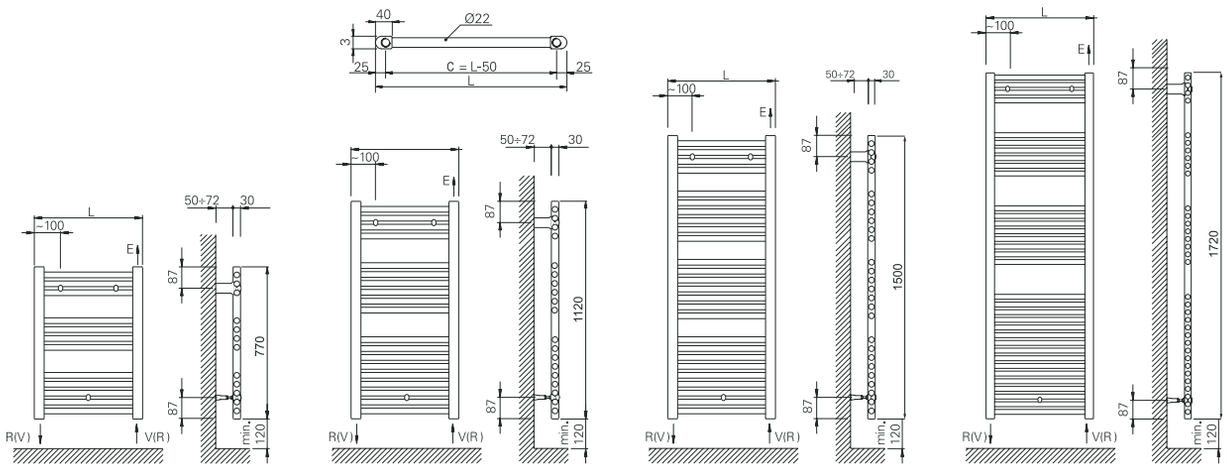

///// OSSERVAZIONI

Per installazione bitubo si raccomanda di collegare andata e ritorno nella parte bassa del radiatore.

Per installazione monotubo si deve effettuare l'allacciamento nella parte bassa del radiatore utilizzando la sonda fornita con la valvola monotubo.